3006.qxd 22.08.02 11:58 Page 2

Vitek®
AUSTRIA

ИНСТРУКЦИЯ ПО ЭКСПЛУАТАЦИИ
MANUAL INSTRUCTION

6" BLACK & WHITE TELEVISION WITH RADIO

6" ТЕЛЕВИЗОР ЧЕРНО-БЕЛОГО ИЗОБРАЖЕНИЯ С РАДИО

МОДЕЛЬ VT-3006

ENGLISH

6" BLACK & WHITE TELEVISION WITH RADIO

The graphical symbols marked on the back cover of the set mean the following explanation.

The lighting flash with arrowhead symbol, inside the equilateral triangle, is intended to alert the user to the presence of uninsulated DANGEROUS VOLTAGE within the product's enclosure that may be of sufficient magnitude to constitute a risk of electric shock to persons.

The exclamation point with an equilateral triangle is intended to alert the user to the presence of important operating and maintenance (servicing) Instructions in the literature accompanying the appliance.

IMPORTANT SAFETY INSTRUCTIONS
PLEASE READ AND OBSERVE ALL WARNINGS AND INSTRUCTIONS LISTED BELOW WHICH RETAIN THIS MANUAL FOR REFERENCE.

This unit has been engineered and manufactured to assure you personal safety. However, improper use can potentially result in electrical shock or fire hazard. In order not to defeat the safeguards incorporated into this television, observe all the following basic rules for installation, use and servicing.

1. Your television is fully electronic and does not any user-serviceable parts. Hence, DON'T REMOVE THE CABINET COVER OF THIS UNIT IN WHICH MAY EXPOSE YOU TO DANGEROUS VOLTAGES. Please refer all sevicing to a qualified service technician.
2. After unpacking the television, check it carefully for possible damage. If any is found, do not insert batteries or plug it into an outlet of your television.
3. Use only the AC and DC adaptors included with your TV unit. Others adaptors with wrong specifications may damage your set.
4. When using the optional AC adaptor, it is important that the AC current is either in 110V or 220V (optional) 50/60Hz the AC adaptor is equipped with a polarized alternating current line plug (where one blade of plug is larger than the other). This plug will fit into the power outlet only one way. This is designed a safety feature. If you are unable to insert the plug fully into the outlet, try reversing the position of the plug. If the plug should still fail to fit, please contact your electrician to replace the obsolete outlet. Do not attempt to defeat the safety purpose of the polarized plug by forcing it. This will only damage your adaptor and outlet.
5. Don't use power cords or plugs that have been damaged or frayed.
6. Slot and holes at the top of the cabinet's, sides and bottom are provided for ventilation.To prevent your television from overheating, please do not block or cover these openings.

Гарантийный талон

Vitek® AUSTRIA

Сведения о покупке

Модель:

Серийный №:

Дата покупки:

Сведения о продавце

Название и адрес продающей организации

Телефон:

Подтверждаю получение исправного изделия, с условиями гарантии ознакомлен

М.П.

Подпись покупателя

Внимание!
Гарантийный талон действителен только при наличии печати продающей организации

Vitek® AUSTRIA

Купон №3

Модель: Серийный №:

Дата поступления в ремонт:

Дата выполнения ремонта:

Вид ремонта:

М.П.

Vitek® AUSTRIA

Купон №2

Модель: Серийный №:

Дата поступления в ремонт:

Дата выполнения ремонта:

Вид ремонта:

М.П.

Vitek® AUSTRIA

Купон №1

Модель: Серийный №:

Дата поступления в ремонт:

Дата выполнения ремонта:

Вид ремонта:

М.П.

Список сервисных центров

№ п.п.	Город	Наименование сервисного центра	Адрес	Телефон
1.	Москва	Алина-Видеопроф-сервис, ЗАО	Нагатинская наб., 40/1 стр. 5 (м. Коломенская)	(095) 118-01-56 118-87-97 117-64-60 факс (095)118-47-24
		Алина-Видеопроф-сервис, ЗАО	ул. Большие Каменщики, 19 (м. Таганская)	(095) 912-90-13 912-76-23
		Алина-Видеопроф-сервис, ЗАО	Ослябинский пер., 3 (м. Автозаводская)	(095) 275-78-21
		Алина-Видеопроф-сервис, ЗАО	Краснохолмская наб., 13/15 стр. 1	(095) 912-99-27 факс (095) 912-98-75
2.	Челябинск	Импорт-сервис, ООО	ул. Энтузиастов, 16	(3512) 34-04-95
3.	Красноярск	ИСТОК, СЦ ДОН ТВ	ул. Ленина, 28 ул. Кольцевая,12	(3912) 65-32-18 (3912) 36-67-09
4.	Воронеж	Орбита-Сервис, ООО	ул. Донбасская, д., 1	(0732) 77-66-25
5.	Волгоград	Радиотехника, ООО	ул. Штеменко, 33	(8442) 72- 85-58 72-71-27
6.	Рязань	Сервисный центр, ООО	Куйбышевское шоссе, 21	(0912) 44-63-17
7.	Смоленск	Гарант, СЦ	ул. Фрунзе, д.. 22	(0812) 61-88-00
8.	Братск	Лексика Электроникс	ул. Пионерская, 23/40	(8152) 45-50-31
9.	Ростов-на-Дону	Софт Сервис, СЦ	пер. Островского, 124	(8632) 39-93-29
10.	Иркутск	ТД Эверест, ООО	15 Советский пер., 4а	(3952) 45-19-11
11.	Томск	Денди-Сервис, ООО Академия Сервис, ООО	ул. Учебная, 26 пр. Академический, д., 1	(3822) 42-42-66 (3822) 25-85-80
12.	Саратов	АИСТ-96	ул. Соколовая, 320 А	(8452) 51-41-99
13.	Киров	ЭКРАН СЕРВИС ООО	ул. Воровского, 43	(8332) 37-20-78 62-79-66
14.	С.-Петербург	КУРСОР ООО	Загребский б-р, 33/1	(812) 108-20-26 108-20-19
15.	Самара	Сервис Центр ООО	ул. Мичурина, 15, секция 1/2	(8462) 34-94-63 34-29-79
16.	Екатеринбург	ЧП Шевелин Д.В. ШЕЛ-СЕРВИС	ул. Радищева, 55 ул. Восточная, 44	(3432) 23-10-20 (3432) 70-62-63
17.	Астрахань	ООО СФ ЭЛКОМ	ул.Красная, 12/2	(8512) 39-08-53
18.	Орск	ООО Астра	пр-т Ленина, 77	(35372) 1-45-99
19.	Владимир	ООО Электрон-Сервис	ул. Ново-Ямская, 73	(0922) 24-08-19
20.	Чебоксары	ЧП Лаптенкова С.О.	пр. Тракторостроителей, 24	(Дмитрий Вершинин)
21.	Мурманск	CPS-Мурманск	ул. Софьи Перовской, 37	(8152) 45-50-31
22.	Тамбов	ООО БВС-2000	ул. Энгельса, д., 5 (магазин Юбилейный)	(0752) 75-17-18
23.	Кострома	ЗАО АКСОН-сервис	ул. Сутырина, д.. 5	(0942) 22-36-28
24.	Тверь	ТСН плюс	пр-т 50-летия Октября, 36	(0822) 42-82-95
25.	Курган	ТП-сервис	ул. Красина, 41	(35222) 5- 51-85
26.	Рыбинск	САМСОН	ул.Стоялая, 19	(0855) 20-14-04
27.	Калининград	Вестер-Сервис	ул. Горького, 50	(0112) 27-20-54
28.	Оренбург	КОМИНКОМ	ул. Брестская, 7	(3532) 62-77-01
29.	Сыктывкар	СД-СЕРВИС	ул. Морозова, 169	(8212) 27-14-71
30.	Н. Новгород	Электроника (ЧП Кузнецов)	ул. Алексеевская, 9	(8312) 19-41-08/10
31.	Казань	ТЕХНИКА	ул. Вишневского, 14	(8432) 38-31-37/07
32.	Таганрог	КРИСТИ	ул. Фрунзе, 45	(8634) 46-47-54
33.	Ижевск	Радиокомплект	ул. 9-я Подлесская, 25	(3412) 59-28-05
34.	Барнаул	Vitek - сервис	ул. Попова, 68	(3852) 35-37-50 35-37-51

Получить информацию о других сервисных центрах Вы можете у продавца или по адресу в Интернет: www.vitek-aus.ru

ENGLISH

a) don't cover the television with a cloth or other material
b) don't allow drapes or curtains to block ventilation grilles
c) don't block these grilles be nestling the unit on a bed, sofa, rug, blanker or similar surface.
d) don't place the television near or above a radiator heat register
e) don't place the television in an enclosed space - a bookcase for instance -unless proper ventilation is provided.

7. Don't push objects of any kind through the ventilation slots into the side of the television. This could result in shock from contact with danerous voltage points, snorting out of parts of fire hazard.
8. Don't place glasses or containers filled with liquid on top of the television. Liquid spilled into the set could severely damaged the unit and cause electrical shock.
9. Do not expose the television to rain or moisture. Don't use in or near water area (such as bathtub, sink, pool, wet basement, etc.).
10. Don't expose the unit to direct, intense sunlight. If using out doors, keep it shaded to prevent interior heat build up.
11. Before cleaning the television, always unplug it form the wall outlet. Do not apply liquid or aerosol cleaners which instead to use a soft & dry cloth.
12. If an outside antenna is going to be attached to this unit, make certain the antenna system is properly set up and grouded for portection against voltage surges and built up static charges.
13. An Outdoor antenna system should not be located in the vicinity of overhead-power lines, electric lights or power circuits, nor where the antenna can fall into such power lines or circuits. When installing an outdoor antenna system, take extreme care not to touch power lines or circuits as contact with them could prove fatal.
14. For protection during lighting storms, or when the television is left unused for long periods, unplug the set from the wall outlet, disconnect it from the antenna, and or remove the batteries. These measures will prevent damage to the televi-sion from lighting. Power surges and battery acid leakage.
15. If using the indoor antenna (the one attached to the set), don't let any part of it to touch other electrical equipment, metals parts on a lamp, audio components etc.
16. Don't place your television on an unstable cart, stand, shelf or table. A Serious injury to individuals and damage to the television may result it's falling, please place the television on flat, secure surfaces only.
17. Avoid exposing the television to dust, shock or vibration.
18. Don't add accessories (speakers, headphone, etc.) that have not been specifically designed for this television.
19. Don't overload wall outlets and extension cords as this can result in fire, electric shock or blown fuses.
20. Don't allow anything to rest on power cords if they are used with this television. Do not locate the television in a place where passerby will step or trip on these cords.
21. Unplug the television from the wall outlet, and refer it to a qualified service technician under any of the following conditions:

a) liquid has been spilled into the television,
b) the television has been exposed to rain or water
c) the television has been dropped or damaged,

ENGLISH

LOCATION OF CONTROLS

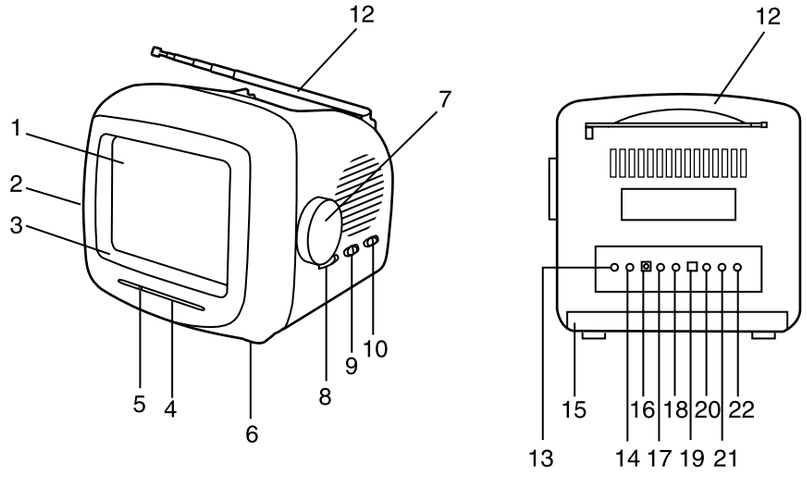

1. TV Screen
2. Speaker
3. Front Protective Cover
4. TV Channel/Radio Tuning Scale
5. Dial Pointer
6. Base Stand
7. Tuning Control
8. On/Off Volume Control
9. Function Selector (Charge-Radio-TV)
10. TV/Radio Band Selector
11. Built-in Carrying Handle
12. Telescopic Rod antenna
13. Earphone Jack
14. External Antenna Jack
15. Battery Cover
16. DC 12V power in jack
17. Video Input Jack
18. Audio Input Jack
19. TV/AV Button
20. Contrast control
21. Brightness control
22. Vertical hold control

TV OPERATION

1. Set the FUNCTION SELECTOR to “TV” and the TV/AV Button at the rear panel to the “TV” position.
2. Rotate the VOLUME CONTROL for a “click” sound to turn on the power.
3. Choose the channel selector in VL, VH or UHF.
4. Adjust the Slide VOLUME CONTROL to a desired level.
5. Use the TUNING CONTROL to tune a desired channel number.
6. If the picture is too bright or too dark. Please adjust the BRIGHTNESS CONTROL & CONTRAST CONTROL for better reception if necessary.
7. If the picture rolling up and down irregulary please adjust the VERTICAL CONTROL for good improvement.

РУССКИЙ

СПЕЦИФИКАЦИЯ

Тип	портативный радио/тв приемник
Диапазоны приема	VHF-Lo CH 2-6; VHF-Hi CH 7-13 UHF CH 14-83
Радио	FM 64-108 МГц; AM 540-1600 КГц
Экран	диагональ 6", деф. 70˚
Входное сопротивление антенны	75 Ом телескопическая антенна 300 Ом внешняя антенна
Внешний сигнал	видео = 75 Ом; аудио = 47 КОм
Источники питания	1. 12V/850 мА AC адаптор 2. 10 батарей “C” (алкалиновые или подзаряжающиеся) 3. бортовая сеть автомобиля
Потребляемая мощность	8 Вт
Средняя продолжительность службы батарей	алкалиновые “C” x 10 - 5-7 ч подзаряжающиеся Ni Mh/NiCd “C” x 10 - 1.5 - 1.9 ч
Аксессуары	AC адаптер, адаптер антенны, шнур для подключения к бортовой сети автомобиля
СРОК СЛУЖБЫ ТЕЛЕВИЗОРА	***2 ГОДА***

УСЛОВИЯ ГАРАНТИЙНОГО ОБСЛУЖИВАНИЯ

Уважаемый покупатель!

Фирма VITEK выражает благодарность за Ваш выбор и гарантирует высокое качество и безупречное функционирование приобретенного Вами изделия при соблюдении правил его эксплуатации.
Срок гарантии на все изделия - 12 месяцев со дня покупки. Данным гарантийным талоном VITEK подтверждает исправность данного изделия и берет на себя обязательство по бесплатному устранению всех неисправностей, возникших по вине производителя. Гарантийный ремонт может быть произведен в авторизированном сервис-центре на территории России.

Условия гарантии:

1. Настоящая гарантия имеет силу при соблюдении следующих условий:
- правильное и четкое заполнение гарантийного талона с указанием наименования модели, ее серийного номера, даты продажи и печати фирмы-продавца в гарантийном талоне и отрывных купонах;
- наличие оригинала квитанции (чека), содержащего дату покупки.
2. VITEK оставляет за собой право на отказ в гарантийном обслуживании в случае непредоставления вышеуказанных документов, или если информация в них будет неполной, неразборчивой.
3. Гарантия не включает в себя периодическое обслуживание, установку, настройку изделия на дому у владельца, чистку аудио-видео головок.
4. Не подлежат гарантийному ремонту изделия с дефектами, возникшими вследствие:
- механических повреждений; неправильной установки, транспортировки;
- несоблюдении условий эксплуатации или ошибочных действий владельца;
- стихийных бедствий, а также других причин, находящихся вне контроля продавца и изготовителя;
- попадания внутрь изделия посторонних предметов, жидкостей, насекомых;
- ремонта или внесения конструктивных изменений неуполномоченными лицами;
- использования аппаратуры в профессиональных целях;
- отклонений от Государственных Технических Стандартов питающих, кабельных сетей;
5. Настоящая гарантия не ущемляет законных прав потребителя, предоставленных ему действующим законодательством.

РУССКИЙ

Питание от бортовой сети автомобиля

Убедитесь, что напряжение бортовой сети автомобиля-12V, и подключите один конец прилагаемого шнура к гнезду (16), а другой- к гнезду прикуривателя.

ВНИМАНИЕ:

- При отсоединении шнура DC сначала отсоедините его от прикуривателя, а затем от гнезда на корпусе телевизора.
- Если вы не пользуетесь телевизором, отсоедините шнур от прикуривателя.

Питание от батарей

Откройте крышку отсека для батареек, находящегося снизу прибора, и вставьте 10 батареек размера “C”, соблюдая полярность, указанную внутри отсека. Закройте крышку отсека.

ВНИМАНИЕ:

- Одновременно меняйте все 10 элементов.
- Не используйте вместе батареи разных типов, а также старые и новые батареи.
- Не используйте алкалиновые или стандартные батареи вместе с подзаряжающимися (никеле-кадмиевыми) батареями.
- Если прибор долгое время не работает, следует вынуть батареи во избежание их утечки.
- Не допускайте попадания влаги в отсек для батареек.
- При питании телевизора от батарей отсоедините сетевой шнур от гнезда на корпусе прибора.

Подзарядка Ni-Cd батарей

- Установите переключатель (9) в положение “CHARGE”.
- Подсоедините штеккер адаптера к гнезду (16) и включите адаптер в розетку.
- Заряжайте батареи 15-20 часов.

ВНИМАНИЕ:

- Используйте только прилагаемый в комплекте адаптер. Использование другого адаптера может повредить прибор.
- Заряжайте только Ni-Cd батареи.
- Перед использованием убедитесь, что батареи полностью зарядились.

АНТЕННА

В зоне нормального приема встроенная антенна обеспечит четкое изображение. Для более качественного изображения полностью вытяните антенну и закрепите под нужным углом.

Для наилучшего приема сигналов подсоедините внешнюю антенну к гнезду (14), используя для этого адаптер антенны.

ПОДСОЕДИНЕНИЕ АУДИО/ВИДЕО СИСТЕМ

Вы можете подключить к телевизору видеомагнитофон, проигрыватель лазерных дисков, DVD, видеокамеру. Для этого:

- подсоедините шнур аудио/видео техники к гнезду: либо AUDIO INPUT, либо VIDEO INPUT;
- установите регулятор TV/AV в положение “AV”;
- установите регулятор громкости на нужный уровень.

ENGLISH

RADIO OPERATION

1. Set the FUNCTION SELECTOR to “RADIO”.
2. Slide the RADIO BAND SELECTOR to “AM” or “FM” as desired.
3. Tune a desired radio broadcast station by using the TUNING CONTROL.
4. Adjust the VOLUME CONTROL to a desired level.
5. To turn the receiver off, rotate the VOLUME CONTROL untill a “click” is heard.

POWER SOURCES

1. Car battery

The DC Power input jack (16) is provided to connect to a car or boat cigarette lighter plug. Connect the lighter plug of the adaptor into the socket of the car or boat (negative ground only) and plug the other end into the DC power input jack (16).

2. AC operation

Plug the output plug of the AC adaptor into the DC power input jack (16). Plug AC adapter into outlet.

3. This unit can also be powered with 10 pcs. “C” size alkaline batteries or Ni-Cd rechargeable batteries.

- Open the battery cover at the bottom side of the unit.
- Insert 10 “C” size dry batteries (not included). Be sure negative and positive terminals are positioned as indicated in the battery compartment.
- Replace the cover.

To recharge NiCd batteries (not included)

- Set the FUNCTION SELECTOR to “CHARGE” position.
- Connect the DC plug coming out of the adapter (included with this set) into the DC 12V socket in the receiver and then plug the AC adapter into the wall outlet.
- Charge the batteries for about 15-20 hours before use.

PRIVATE LISTENING

An optional accessory earphone will enable you to enjoy complete listening privacy. When plugged into the earphone jack, located on the cabinet side, it automatically silences the built-in speaker.

ANTENNA

The inclusive antenna is a rod telescopic type which to use in extend the whip into full length for best reception.

N.B. To avoid damaging the rod antenna, please always collapse the antenna one section at a time, starting with largest diameter section first. Don't push on the end of the antenna since bucking or bending is possible.

EXTERNAL TV ANTENNA

In some areas where the reception is weak or which affected by local interference. It's better to connect an external antenna (not included) for better reception by use of an

ENGLISH

antenna adapter pad (not included) to connect a 300Ωantenna.

SPECIFICATIONS

Receiver channels	VHF-Lo: CH 2-6 VHF-Hi: CH 7-13 UHF: CH 14-83 AM 530-1710 KHz FM 64-108 MHz
Antenna input impeance	75 OHM int. telescopic antenna, 300 OHM ext. antenna (use antenna pad)
AV input	video in: RCA connector, 1Vp-p, 75 ohms audio in: RCA connector, -5db, 47 kohms
CRT	6" diag, 70˚ def
Power Source	1. 12V 850 mA AC adapter 2. 10 x “C” size alkaline or rechargeable batteries 3. Car battery (use car battery cord)
Power Consumption	8 W DC 12V input (Average)
Average Battery Life at 25˚C	1. Alkaline “C” size x 10 - about 5 to 7 hrs 2. Rechargeable NiMh/NiCd batteries “C” size x 10 - about 1.5 to 1.9 hrs
Accessories included	Car battery cord, AC adapter, antenna adapter

SERVICE LIFE OF THE TV SET 2 YEAR

РУССКИЙ

VH, UHF.

5. Используя регулятор настройки (7), настройте телевизор на желаемую телевизионную станцию.
6. Установите нужную громкость регулятором (8).
7. Если изображение очень яркое или темное, отрегулируйте его регулятором яркости (21) и регулятором контрастности (20) до получения желаемого результата.
8. Если изображение “прыгает” вверх и вниз, отрегулируйте его регулятором (22) до получения желаемого результата.
9. Чтобы отключить телевизор, переведите регулятор (8) в положение “OFF” (раздастся щелчок).

ПРОСЛУШИВАНИЕ РАДИОПРОГРАММ

1. Установите переключатель (9) в положение “RADIO”.
2. Выберите переключателем (10) нужный диапазон частот.
3. Осуществите настройку на нужную станцию при помощи регулятора (7).
4. Отрегулируйте громкость регулятором (8).
5. Чтобы отключить радио, переведите регулятор (8) в положение “OFF”.

ИСТОЧНИКИ ПИТАНИЯ

Этот телевизор может работать от следующих источников питания:

1) электрическая сеть питания переменного тока (включение через AC адаптер);
2) гнездо прикуривателя машины с напряжением 12В постоянного тока ;
3) батареи (DC 12В).

Питание от сети

Подсоедините адаптер (входит в комплект) к гнезду (16), и включите его в розетку.

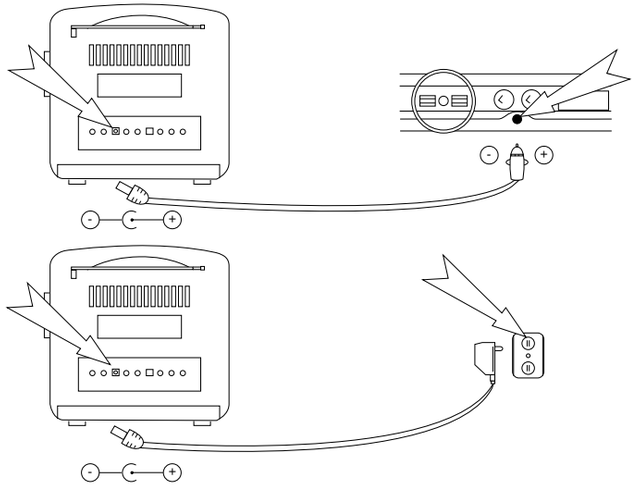

8. Регулятор громкости

Установите нужный уровень громкости.

9. Функциональный переключатель

Положение “CHARGE” - для зарядки батареек

“RADIO” - режим работы радио

“TV” - режим работы ТВ/АВ

10. Переключатель диапазонов TV/RADIO: AM/FM, VL/VH/UHF

TV: переведите влево для приема диапазона VHF-Lo (CH 2-6), переведите в центральную позицию для диапазона VHF-Hi (CH 7-13), переведите вправо для диапазона UHF (CH 14-83).

RADIO: переведите влево для приема станций AM-диапазона, переведите в центральную позицию и вправо для приема станций FM-диапазона.

11. Ручка для переноски

12. Телескопическая антенна

Установите длину и угол для наилучшего приема ТВ- и радиопрограмм.

13. Гнездо для наушников

Для подсоединения наушников индивидуального прослушивания.

14. Гнездо внешней антенны

Для подсоединения внешней антенны.

15. Отсек для батареек

16. Гнездо 12 В постоянного тока

Для подсоединения адаптера с 12 В выходом или других источников 12 В постоянного тока.

17. Гнездо видео-входа

Служит для подключения видео-аппаратуры.

18. Гнездо аудио-входа

Служит для подключения аудио-аппаратуры.

19. Переключатель TV/AV

Нажмите на кнопку для использования телевизора как монитора при просмотре видеопрограмм. Держите кнопку ненажатой для просмотра телевизионных программ.

20. Регулятор контрастности

Установите этот регулятор так, чтобы все детали изображения были четкими и обеспечивалось правильное соотношение между светлыми и темными тонами.

21. Регулятор яркости

Настройте регулятор так, чтобы изображение было достаточно ярким для комнатного освещения.

22. Регулятор частоты кадров

Используется для достижения устойчивого изображения при вертикальном перемещении кадров. Для ликвидации вертикальных полос вращайте регулятор до тех пор, пока изображение не будет стабильным.

ПРОСМОТР ТЕЛЕВИЗИОННЫХ ПЕРЕДАЧ

1. Чтобы включить телевизор, вращайте переключатель (8) , пока не услышите щелчок.
2. Установите переключатель (9) в положение “TV”.
3. Установите переключатель “TV/AV” в положение “TV”.
4. С помощью переключателя диапазонов (10) выберите желаемый канал в диапазонах VL,

6" ТЕЛЕВИЗОР ЧЕРНО-БЕЛОГО ИЗОБРАЖЕНИЯ С РАДИО

ОСТОРОЖНО!
РИСК ЭЛЕКТРИЧЕСКОГО УДАРА!
НЕ ОТКРЫВАТЬ!

ВО ИЗБЕЖАНИЕ ПОРАЖЕНИЯ ЭЛЕКТРИЧЕСКИМ ТОКОМ НЕ СНИМАЙТЕ ЗАДНЮЮ КРЫШКУ.
ВНУТРИ АППАРАТА НЕТ ДЕТАЛЕЙ, ТРЕБУЮЩИХ ОБСЛУЖИВАНИЯ ПОЛЬЗОВАТЕЛЕМ. ОБСЛУЖИВАНИЕ ДОЛЖНО ВЫПОЛНЯТЬСЯ КВАЛИФИЦИРОВАННЫМИ СПЕЦИАЛИСТАМИ.

Графические символы, нанесенные на задней крышке телевизора, имеют следующее значение:

Знак, напоминающий молнию со стрелой на конце внутри равностороннего треугольника, предназначен для предостережения пользователя прибора о наличии незащищенного высокого напряжения на внутренних частях прибора, которое может служить причиной электрического удара.

Восклицательный знак внутри равностороннего треугольника предназначен для предупреждения пользователей телевизоров о наличии важной инструкции по эксплуатации прибора, содержащейся в прилагаемой брошюре.

МЕРЫ ПРЕДОСТОРОЖНОСТИ

ВНИМАТЕЛЬНО ПРОЧИТАЙТЕ И СТРОГО СОБЛЮДАЙТЕ ВСЕ УКАЗАНИЯ И ПРЕДУПРЕЖДЕНИЯ, УПОМЯНУТЫЕ НИЖЕ. СОХРАНИТЕ ЭТУ ИНСТРУКЦИЮ.

Этот прибор спроектирован и выполнен так, чтобы обеспечить вашу полную безопасность. Однако неправильное его использование может закончиться электрическим ударом или пожаром. Чтобы не нарушить защитные свойства этого телевизора, соблюдайте следующие правила подключения, пользования и обслуживания.

1. Ваш телевизор является сложным электронным прибором, и мы не рекомендуем вам заниматься его ремонтом самостоятельно. НЕ ОТКРЫВАЙТЕ ЗАДНЮЮ КРЫШКУ ТЕЛЕВИЗОРА, ТАК КАК ВЫ ПОДВЕРГАЕТЕСЬ РИСКУ ПОЛУЧЕНИЯ ЭЛЕКТРИЧЕСКОГО УДАРА ОТ ВЫСОКОГО НАПРЯЖЕНИЯ. В случае неисправности телевизора обращайтесь за помощью в специализированные мастерские, рекомендованные производителем.
2. После распаковки телевизора проверьте внимательно, нет ли поломки. Если найдете поломку, не вставляйте батарейку и не подключайте к сети.
3. Этот телевизор может работать от следующих источников питания:

а) обычное напряжение в вашей квартире 110V или 220V.

б) гнездо прикуривателя от машины с напряжением 12V постоянного тока с заземленной (-) клеймой.

3006.qxd 22.08.02 11:58 Page 16

4) Используйте только преобразователь переменного или постоянного тока, прилагаемый к вашему телевизору. Другие преобразователи с несоответствующими техническими данными повредят ваш телевизор.
5) Если вы используете преобразователь переменного тока для разных напряжений, очень важно знать, какое напряжения тока подается на преобразователь-110V, либо 220V (50-60 Герц). Для этих целей преобразователь переменного тока снабжен специальной штепсельной вилкой с различными по толщине ножками, позволяющими включаться в розетки с соответствующим напряжением тока. Это сделано в целях безопасности и во избежание неправильного подключения к электросети. Если при включении в розетку вы испытываете сложности, измените положение штепсельной вилки на противоположное. Если и в этом случае вы не можете включить вилку в розетку, свяжитесь с электриком для замены устаревшей розетки. Не пытайтесь силой включить вилку в розетку, этим вы только повредите адаптер и розетку.
6) Не используйте шнуры и штепсельные вилки, которые имели повреждения и подгорания.
7) Отверстия на верхней части и по бокам корпуса телевизора предназначены для вентиляции. Чтобы предохранить ваш телевизор от перегрева, не закрывайте эти отверстия.
а) Не накрывайте телевизор тряпками или другими материалами.
б) Не позволяйте шторам или занавескам закрывать вентиляционные решетки.
в) Не ставьте телевизор на кровать, диван или ковер.
г) Не ставьте телевизор рядом с радиатором или другими нагревательными приборами.
д) Не помещайте телевизор в закрытое помещение, например, в книжный шкаф, если там отсутствует вентиляция.
8) Не проталкивайте предметы в вентиляционные отверстия. Это может закончиться электроударом, коротким замыканием или пожаром.
9) Не ставьте на телевизор стеклянную посуду, либо емкости, наполненные водой. Попадание воды в телевизор может сильно его повредить и привести к электрошоку.
10) Не ставьте телевизор под дождь. Не используйте телевизор вблизи воды (ванная, раковина, бассейн и т.д.)
11) Не ставьте телевизор под прямые лучи солнца. Если включаете телевизор на улице, держите его в тени, чтобы избежать внутреннего перегрева.
12) Перед тем как почистить телевизор, всегда отключайте его от сети. Не пользуйтесь чистящими средствами, просто протирайте его сухой мягкой тряпкой.
13) Если вы хотите использовать наружную антенну, убедитесь в правильности установки антенны и ее заземления для защиты от высокого напряжения и статического электричества.
14) Наружная антенна не должна располагаться вблизи электропроводов. При установке наружной антенны соблюдайте меры предосторожности во избежание несчастных случаев.
15) Если вы не используете телевизор долгое время, отключите его от сети, отсоедините антенну и вытащите батарейки.

РАСПОЛОЖЕНИЕ РЕГУЛЯТОРОВ УПРАВЛЕНИЯ

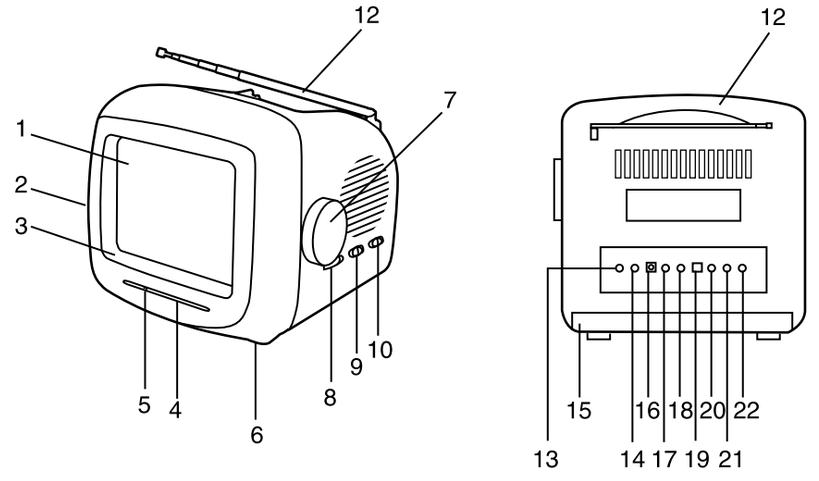

1. Экран
2. Громкоговоритель
3. Передняя панель
4. Шкала настройки
5. Указатель
6. Основа
7. Ручка настройки телевизора/радио
8. Регулятор громкости/выключения
9. Функциональный переключатель “ПОДЗАРЯДКА/РАДИО/ТЕЛЕВИЗОР”
10. Переключатель диапазонов TV/радио: AM/FM, VL/VH/UHF
11. Ручка для переноски
12. Антенна
13. Гнездо для подключения наушников
14. Гнездо для внешней антенны
15. Крышка отсека для батареек
16. Гнездо для питания DC 12 В
17. Вход видеосигнала
18. Вход аудиосигнала
19. Кнопка TV/AV
20. Регулятор контрастности
21. Регулятор яркости
22. Регулятор изображения по вертикали

ОПИСАНИЕ РЕГУЛЯТОРОВ

1. Экран
2. Громкоговоритель
3. Передняя панель
4. Шкала настройки
Показывает настройку станции (канала) как для радио, так и для ТВ-приемника.
5. Указатель шкалы
6. Основа
7. Регулятор настройки
Вращайте для настройки на нужную телевизионную программу или радиостанцию.